資料No.	SP21352/2
製図No.	SM-9-9844 SM-9-9845

水平補助テーブル外観図（振動発生機を含む）
型名：ＴＢＨ－９６０Ｔ－Ｊ６０－Ａ－ＴＴ－ＣＥ

振動発生機本体の寸法は、振動発生機外観図を参照してください。

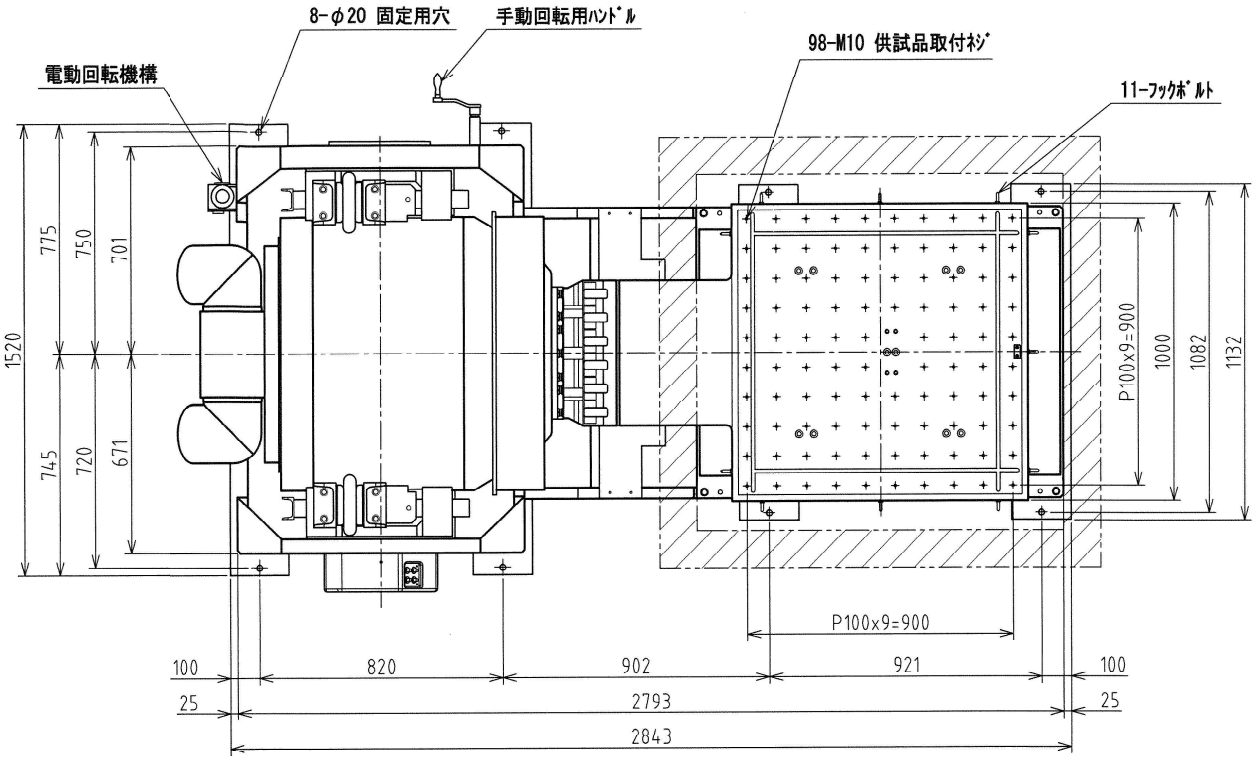

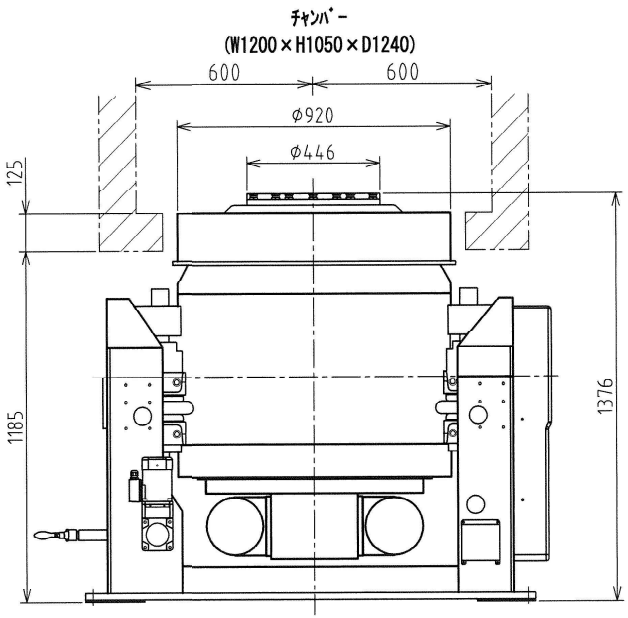

垂直加振時

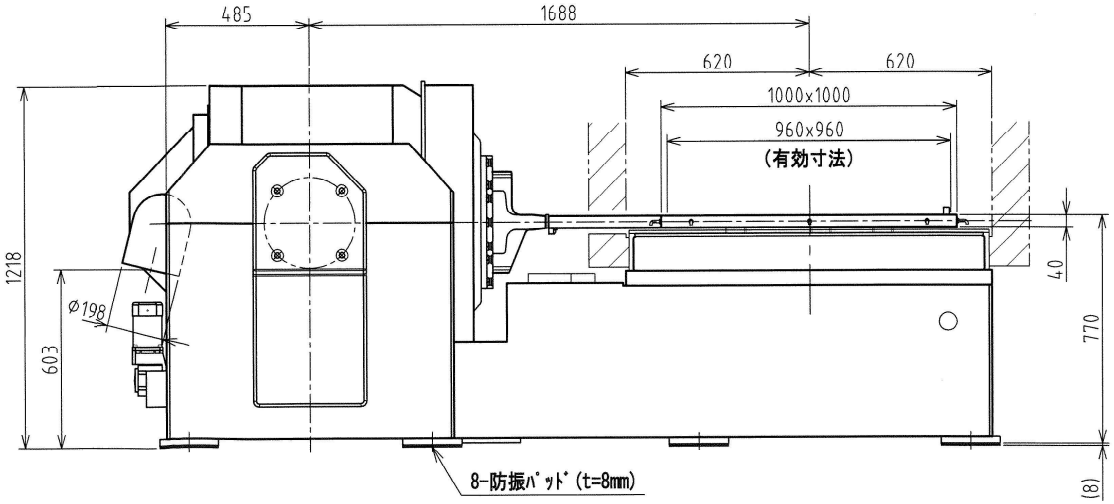

(単位:mm)